9.3 ELEKTROINSTALAČNÍ KRABICE POD OMÍTKU IP30
9.3 EMBED JUCTION BOXES IP30

Krabice / Box - Obj.č. / Item **3221**

2 40

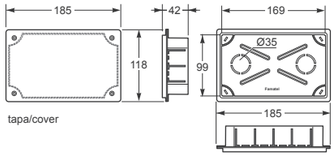

Rozměry	
Výška	100
Šířka	170
Hloubka	40
Počet modulů	-
Mechanická odolnost	IK07
Rozměrová a tvarová stálost	-25°C +85°C
Zkouška žhavou smyčkou	650°C

Normy: EN 60670-1

IP30 IK07 Halogen free 650°C

- Jednoduchá a snadná montáž
- Bezhalogenové
- Vysoká mechanická pevnost
- Předlisované vstupy pro snadné vylomení
- Víko na šrouby

- Easy and fast installation
- Halogen free
- High resistance to impact
- Knock-outs can be easily broken
- Cover with screws

Obj.č. / Item **3221**

1 10

Krabice / Box - Obj.č. / Item **3222**

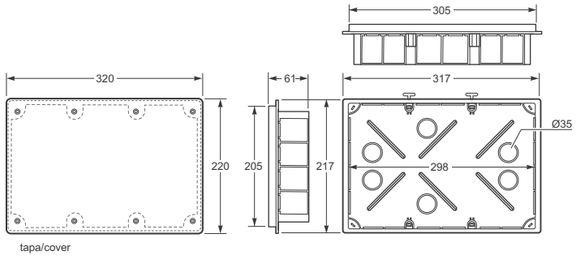

Rozměry	
Výška	217
Šířka	317
Hloubka	60
Počet modulů	-
Mechanická odolnost	IK07
Rozměrová a tvarová stálost	-25°C +85°C
Zkouška žhavou smyčkou	650°C

Normy: EN 60670-1

IP30 IK07 Halogen free 650°C

- Jednoduchá a snadná montáž
- Bezhalogenové
- Vysoká mechanická pevnost
- Předlisované vstupy pro snadné vylomení
- Víko na šrouby

- Easy and fast installation
- Halogen free
- High resistance to impact
- Knock-outs can be easily broken
- Cover with screws

Obj.č. / Item **3222**

1 4

Krabice / Box - Obj.č. / Item **3223**

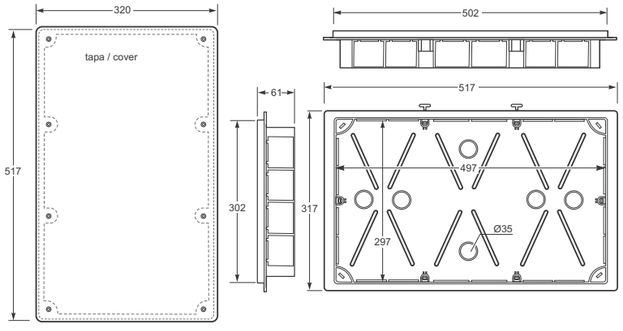

Rozměry	
Výška	317
Šířka	517
Hloubka	60
Počet modulů	-
Mechanická odolnost	IK07
Rozměrová a tvarová stálost	-25°C +85°C
Zkouška žhavou smyčkou	650°C

Normy: EN 60670-1

IP30 IK07 Halogen free 650°C

- Jednoduchá a snadná montáž
- Bezhalogenové
- Vysoká mechanická pevnost
- Předlisované vstupy pro snadné vylomení
- Víko na šrouby

- Easy and fast installation
- Halogen free
- High resistance to impact
- Knock-outs can be easily broken
- Cover with screws

Obj.č. / Item **3223**

1 20

Krabice pro jednotku klimatizace / Pre instalation air conditioning box - Obj.č. / Item **3208**

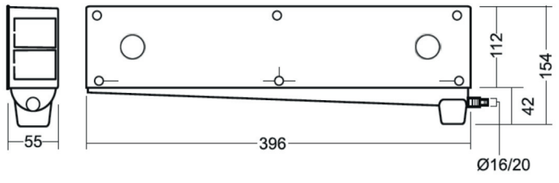

Rozměry	
Výška	396
Šířka	154
Hloubka	55
Počet modulů	-
Mechanická odolnost	IK07
Rozměrová a tvarová stálost	-25°C +85°C
Zkouška žhavou smyčkou	650°C

Normy: EN 60670-1

IP30 IK07 Halogen free 650°C

- Jednoduchá a snadná montáž
- Bezhalogenové
- Vysoká mechanická pevnost
- Předlisované vstupy pro snadné vylomení

- Easy and fast installation
- Halogen free
- High resistance to impact
- Knock-outs can be easily broken

Obj.č. / Item **3208**

Rozměry v mm / Dimensions in mm